HENKI

WE LOVE SAUNA

Инструкция по эксплуатации пульта управления Henki Smart sauna controller model 1 (Henki M1)

Благодарим Вас за приобретение умного пульта управления от бренда HENKI! Уверены, что пользование этим пультом, а также использование других товаров для сауны под нашим брендом, будет для вас удобным и радостным.

HENKI GROUP непрерывно работает над улучшением своих товаров и услуг, в приобретенном Вами товаре могут быть улучшения относительно описываемой модели ниже.

Технические характеристики

ЖК дисплей с отображением числовой (время, температура) и символьной информации (нагрев, готовность, время вышло и т.д.)

Подсветка экрана: белая с многоуровневой регулировкой яркости.

Кнопки управления: сенсорные.

Облачное управление: экосистема Smartlife.

Подключение к сети Интернет: Wi-Fi, 2.4GHz.

Диапазон регулировки температуры: 30-125°C (86-257°F).

Диапазон и единицы исчисления (C\F) можно менять в инженерном меню пульта или в приложении.

Шаг регулировки температуры: 1 градус.

Отображаемая температура: - 10 -125°C (15-257°F).

Диапазон работы датчика температуры: до 130C (266F).

Диапазон регулировки таймера пульта: 10 - 1080 минут (18 часов), шаг регулировки -10 минут.

Длина провода термодатчика: 5 метров.

Тип сенсора: NTC 10K.

Размер пульта (без силового блока) 86*86*10мм.

Потребляемая мощность: 1Вт, 220В без учета силового блока.

Максимальная мощность управляемой электрической печи: до 40КВт, в зависимости от комплектации.

Краткая инструкция по управлению

Все продукты бренда HENKI созданы с учетом максимального удобства и комфорта пользования.

Для начала нагрева Вашей печи достаточно включить пульт и установить требуемую температуру, нажимая на сенсорные кнопки вверх или вниз.

Пульт запоминает предыдущее значение температуры.

Если заданная температура выше текущей температуры в сауне, контроллер сразу начнет нагрев печи включив таймер на время по умолчанию (180 минут).

При желании, нажав на сенсорную кнопку M (MODE) стрелками вверх и вниз можно установить нужное время таймера.

Для быстрого старта нагрева и удаленного управления Вашей электрокаменкой, удобнее всего установить желаемую температуру в сауне с использованием приложения Smartlife, пульт начнет нагрев печи с таймером по умолчанию (180 минут).

По окончанию времени таймера пульт отключит нагрев, проинформирует об окончании.

По достижению требуемой температуры в сауне, пульт проинформирует Вас о достижении температуры в сауне и будет поддерживать температуру, периодически включая нагрев печи.

ВАЖНО: Не накрывайте печь посторонними предметами! Для обеспечения противопожарной безопасности всегда проверяйте, что рядом или над каменкой нет предметов, которые могут загореться.

Органы управления

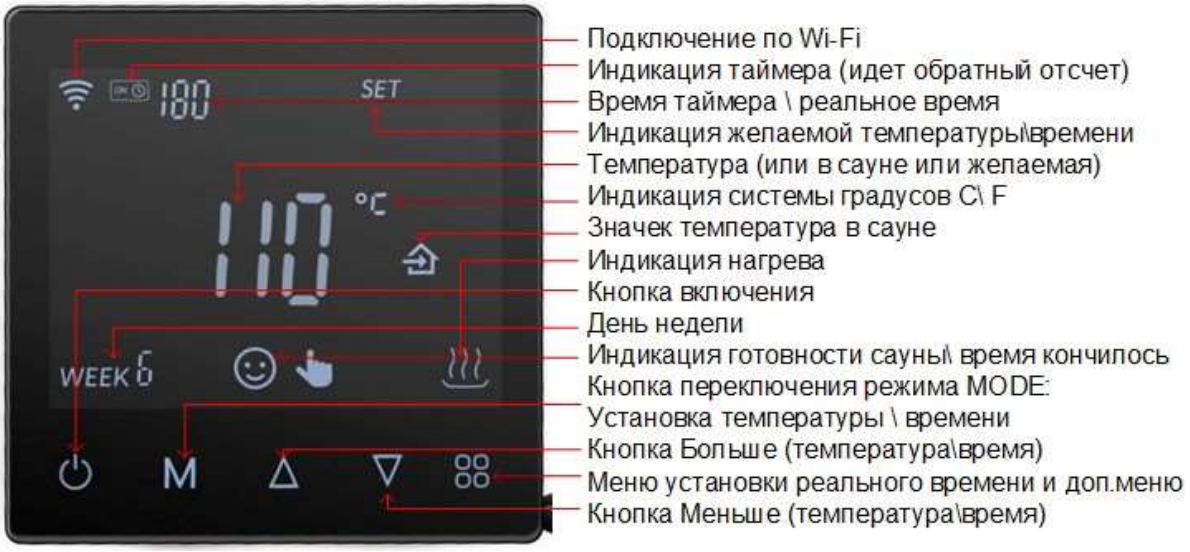

Пульт управления Henki Smart sauna control model 1 оборудован большим и наглядным дисплеем, отображающим: температуру, таймер, текущий статус работы:

- Нагрев
- Целевая температура достигнута
- Время таймера вышло

Под дисплеем размещены пять сенсорных кнопок, назначение которых может меняться в зависимости от меню пульта.

Кнопка включения\выключения включает и выключает пульт. После включения пульт переходит в режим ожидания установки температуры.

Нажатия стрелок вверх и вниз изменяют желаемую температуру.

Кнопка М переключает пульт из режима ввода температуры в режим ввода таймера и обратно.

Стрелки вверх и вниз, увеличивают и соответственно уменьшают целевую (SET) температуру или время таймера.

Время таймера, для удобства пользователя, по умолчанию составляет 3 часа (180 минут), но его можно изменить в инженерном меню пульта.

Как только устанавливаемая температура на пульте становится ниже текущей температуры в сауне, пульт стартует нагрев.

Значок “нагрев” отображает статус работы печи. Пока температура внутри сауны не достигнет целевой или не истечет время работы таймера, пульт будет непрерывно подавать ток и печь будет нагреваться.

По достижению целевой температуры, пульт проинформирует пользователя о достижении температуры кратковременным миганием дисплея, установит индикацию готовности сауны (смайлик с улыбкой). Таймер при этом не будет остановлен и будет выполнятся программа поддержания температуры в сауне. При падении температуры ниже целевой, пульт будет повторно включать печь.

По истечению времени таймера программа останавливается, сигнализируя об этом соответствующим символом на дисплее (грустный смайлик).

Кнопки		Функция
Значок	Название	
⏻	Вкл\выкл	Включает и выключает пульт
↑↓	Вверх\вниз	Повысить и понизить температуру \ время
M	Режим	Переключает режим управления температуры и времени таймера
□ □ □ □	Меню	Меню установки реального времени
□ □ □ □ + **M**	Меню+Режим 6 сек	Длительное одновременное нажатие кнопок Меню и Режим включает или выключает режим блокировки клавиш
⏻	Вкл\выкл 6 сек	Вход в режим подключения к новой сети wi-fi

Рекомендации по установке и подключению пульта управления электрокаменкой Henki Smart sauna controller model 1.

Внимание!!!

Подключение пульта управления и силового блока к электросети должен выполнять квалифицированный электрик, имеющий необходимый опыт и допуск к выполнению работ с электроустановками до 1000В.

Производитель пульта управления не несет ответственности за неправильное подключение и несоблюдение норм электробезопасности, а также, пожарной безопасности. Категорически запрещается устанавливать силовой блок и/или пульт управления электрокаменкой внутри парильного помещения. Не допускается встраивание силового блока в стены, установка во влажные и плохо вентилируемые пространства, а также его герметизация, во избежание перегрева компонентов силового блока.

Функционально пульт управления Henki Smart sauna controller model 1 разделен на две части: блок контроллера с дисплеем и силовая часть.

Блок контроллера предусматривает установку в стандартный подрозетник, например, рядом с выключателем света и подводку двухжильного провода к нему (см. схему подключения ниже) от щитка/ места размещения силового блока.

Силовая часть выполнена в двух версиях:

1. Для коммерческой или индивидуальной электрокаменки высокой мощности в виде контактора, на динрейку, в силовой щиток.
2. Герметичная коробка с мини реле и автоматом для случаев, когда установка электрокаменки, не предусмотрена изначальным проектом электропроводки.

Обе версии предназначены для трехфазного подключения электрокаменки. В случае использовании однофазного подключения, контактные группы подключаются параллельно друг другу (см. схему электрического подключения).

Принципиальная схема подключения с размещением контактора в общем щитке сауны

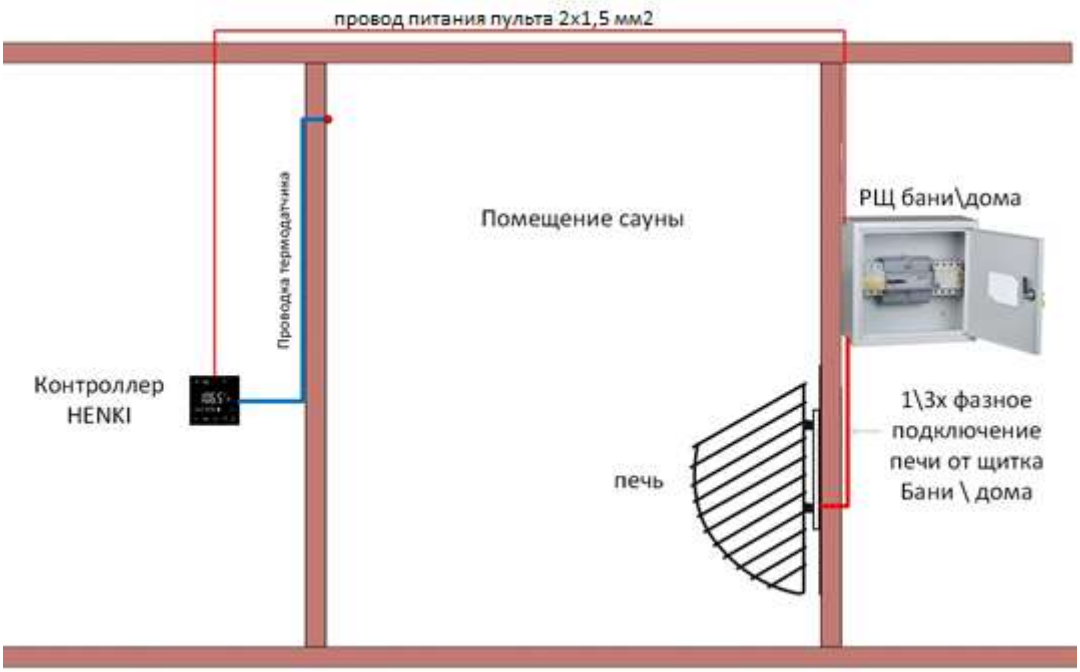

Принципиальная схема подключения с размещением силового реле вне щитка

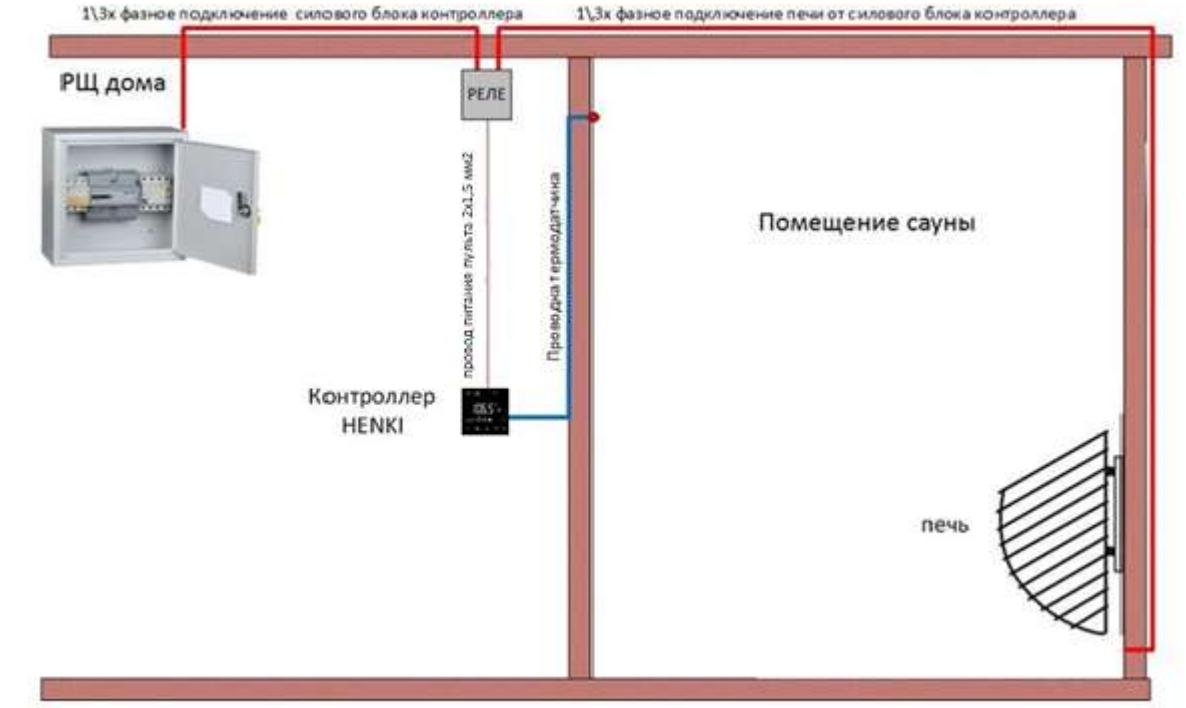

Типовые схемы подключения типовых электрокаменок 220/380V (включая рекомендации по проводке) указаны на картинках ниже:

СХЕМА ПОДКЛЮЧЕНИЯ ЭЛЕКТРОКАМЕНКИ 380 V

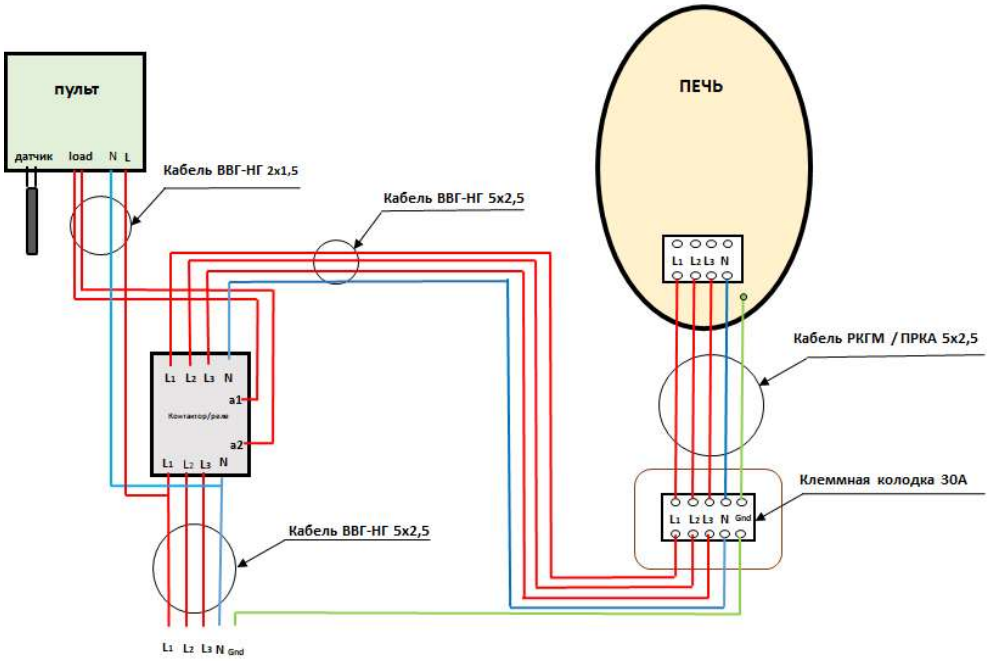

СХЕМА ПОДКЛЮЧЕНИЯ ЭЛЕКТРОКАМЕНКИ 220 V

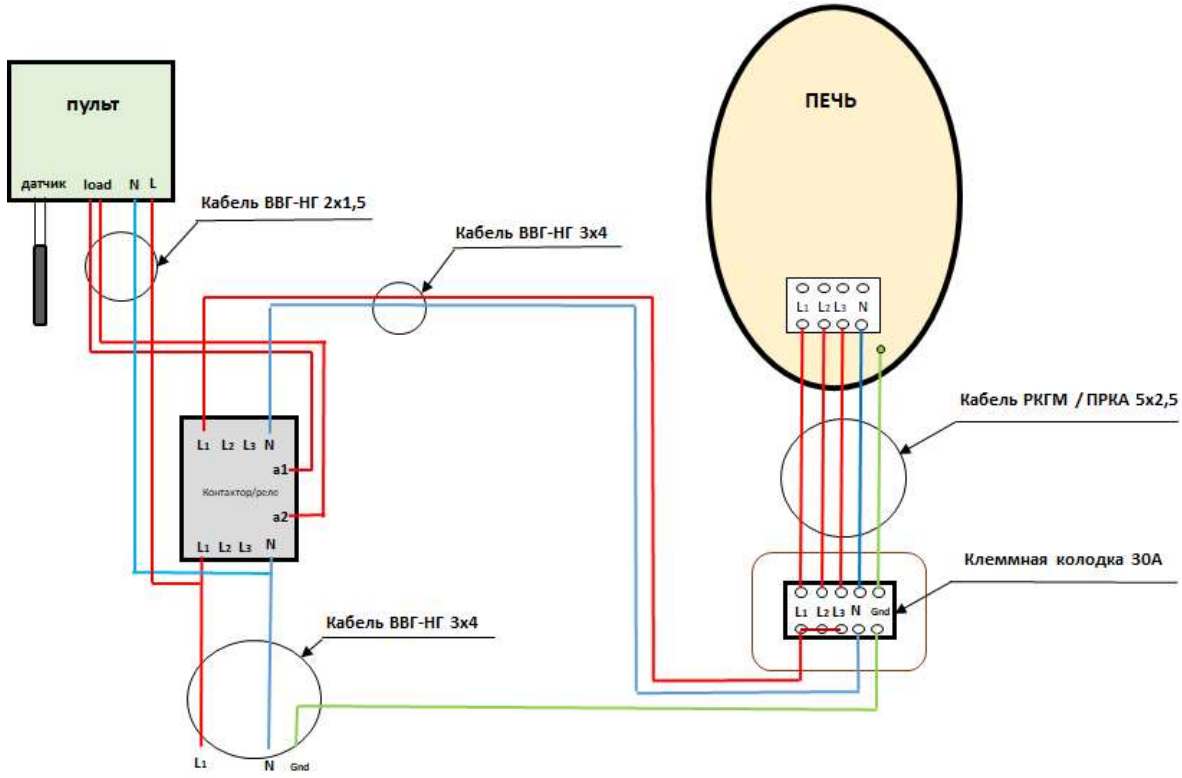

Подключаемые к электрокаменке провода должны быть в термостойкой изоляции!!! Концы проводов должны быть оборудованы наконечниками и промаркированы. Подключение каменки следует проводить через выключатель автоматический (ВА).

При выборе сечения кабеля и соответственно защитного автомата необходимо руководствоваться действующими СНИПАми, инструкцией к конкретной модели электрокаменки. При однофазном подключении каменки рекомендуется задействовать все клеммы контактора (запараллелить их).

Клеммную колодку 30А следует использовать термостойкую (лучше керамическую). Если кабель РКГМ (ПРКА) поставляется в одножильном исполнении, то для использования следует собрать провода в общую косу, с дополнительной общей изоляцией стекловолоконным/арамидным рукавом.

После монтажа электропроводки необходимо провести контрольное включение и осмотр.

Установка датчика температуры в сауне.

Для управления каменкой с помощью Henki Smart sauna controller model 1 необходимо установить датчик температуры внутри сауны на расстоянии около 200мм от потолка (на уровне головы человека, сидящего на верхней полке). Оптимально – в противоположном от печи месте, не рядом с дверью, окном или вентиляцией и не в углу.

Датчик температуры и питающие электрокаменку силовые провода заводятся в парильное помещение через специально проделанные отверстия в стене сауны на

расстоянии не менее 100мм друг от друга, во избежание электромагнитных помех. При монтаже следует исключить механические повреждения изоляции провода термодатчика.

В помещении сауны датчик следует закрыть шильдой из нержавеющей стали HENKI (в комплекте). Важно, чтобы при установке шильды перед датчиком, это не ухудшало взаимодействие датчика с окружающим воздухом (вентиляцию датчика), чтобы температура отображалась адекватно и без задержек.

Внимание! Не устанавливайте датчик температуры на расстоянии менее 1000мм от ненаправленного вентилятора или на расстоянии менее 500мм от вентилятора, действующего в направлении датчика. Поток воздуха вблизи датчика охлаждает датчик и приводит к неточности показаний пульта управления. В результате возможен перегрев каменки.

Если в Инструкции на приобретаемую электрокаменку указано рекомендуемое расположение датчика температуры, то следует руководствоваться такой инструкцией.

При необходимости удлинить провод термодатчика, следует использовать медный провод сечением 0,5 мм2 - 0,75 мм2. в силиконовой, либо ПВС оплетке. Наилучшим образом, подойдут провода для акустических систем. Соединение проводов производить методом пайки, либо винтовой клеммой.

Необходимо учесть, что при удлинении провода датчика температуры, будет погрешность в показаниях температуры: примерно на 1°С /каждые 10 метров провода. Чем длиннее провод, тем больше погрешность, поэтому удлиняя провод более 10 м, рекомендуется брать сечение провода побольше - 0,75 мм2.

После удлинения провода термодатчика, следует произвести калибровку показаний температуры, поместив датчик в кипяток (100°С), затем зайти в инженерное меню пульта управления Henki и установить соответствующую температуру.

Добиться правильных показаний температуры также можно изменив расположение датчика вверх или вниз.

Подключение контроллера к сети WI-FI

Контроллером Henki Smart sauna controller model 1 можно управлять через приложение Smartlife на смартфоне или планшете.

GOOGLE PLAY SMARTLIFE APPLE APPSTORE

Приложение Smartlife бесплатное, при необходимости пройдите регистрацию. Обратите внимание, что регистрация с электронной почтой @gmail.com может не работать. Далее необходимо выбрать «Добавить устройство»:

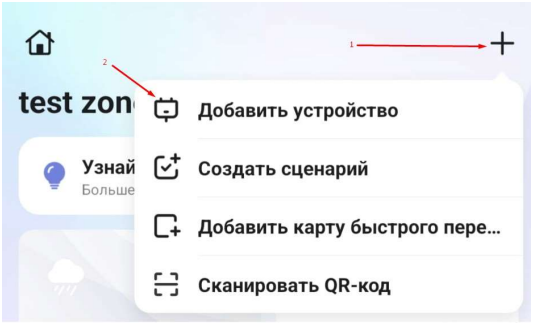

И приложение начинает поиск устройства:

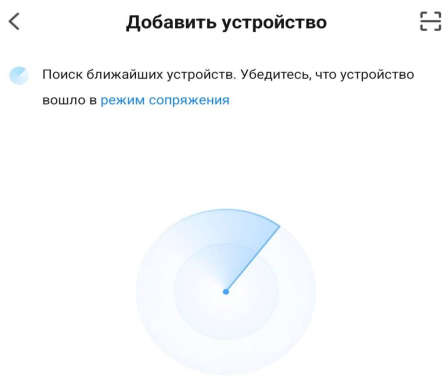

Далее необходимо инициировать режим сопряжения на контроллере. Если Вы включаете контроллер в первый раз, то он автоматически запускает режим поиска сети (мигает значок WI-FI). Также инициировать подключение можно длительным нажатием на значок “Вкл/выкл” ⏻ (более 6 секунд).

Важно чтобы и смартфон\планшет с приложением и контроллер были в зоне покрытия WI-FI сети одного диапазона 2.4ГГц.

Если вы все делаете верно, то приложение обнаружит устройство:

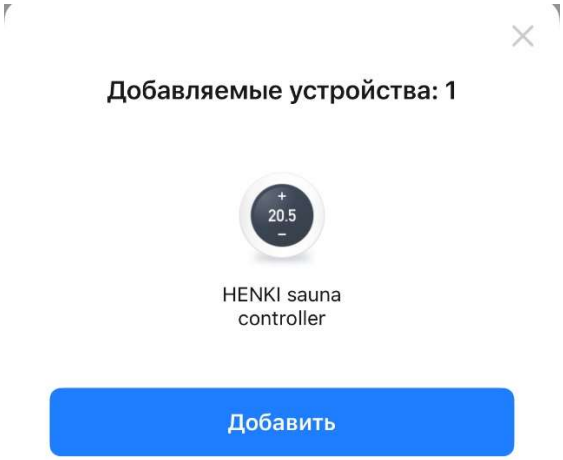

Введите пароль от WI-FI сети для контроллера:

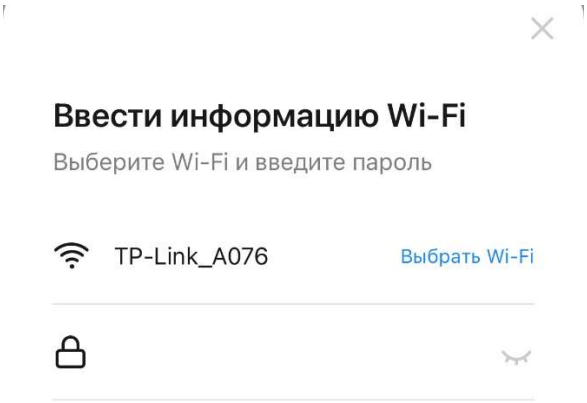

Далее приложение передаст данные на контроллер:



После этого контроллер будет добавлен в Ваш аккаунт и управление контроллером станет доступно из любого места, где есть доступ в Интернет.

Управление с помощью приложения Smartlife

Зайдите в приложение **Smartlife** и выберите требуемое устройство **HENKI sauna controller**. Приложение отобразит текущую температуру в сауне. Круговым движением установите требуемую температуру и контроллер сразу перейдет в режим нагрева:



Вращением по часовой стрелке Вы можете увеличить температуру, а против часовой - уменьшить. Нагрев стартует сразу после того, как установленная температура будет выше текущей.

В меню Settings можно установить: блокировку экрана, изменить °C/°F, а также изменить время таймера работы.

Подключение пульта к системе управления Умный дом с Яндекс Алиса

Подключение пульта управления к Умному дому Яндекс происходит путем синхронизации аккаунтов Smart Life и Яндекс, без дополнительных шлюзов.

Убедитесь, что на Вашем устройстве загружены приложения Smart life и «Дом с Алисой».

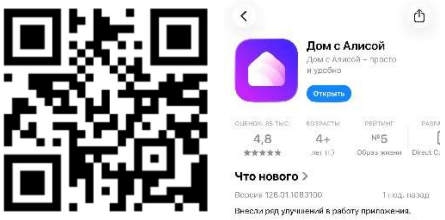

Зарегистрируйтесь в Smart life (как указано выше).

Откройте приложение «Дом с Алисой». На главном экране нажимаем «+» и переходим в меню Добавление нового устройства.

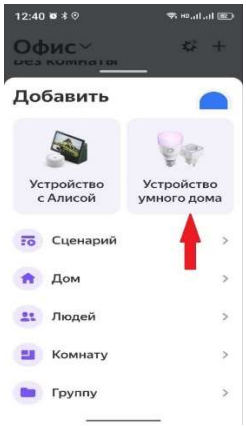

В открывшемся окне выбираем «Устройство умного дома».

Находим и выбираем приложение Smart life из списка и нажимаем «Привязать к Яндексу». Если найти не получается, воспользуйтесь поиском через лупу.

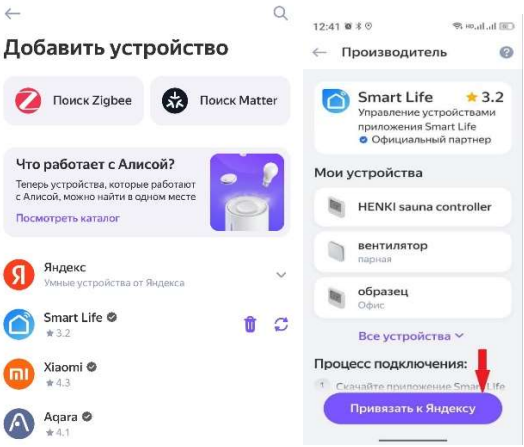

Вводим адрес электронной почты, как и при регистрации Smart Life. При необходимости придумайте и запомните пароль.

Нажмите авторизация в следующем окне (должен быть создан Яндекс ID за ранее).

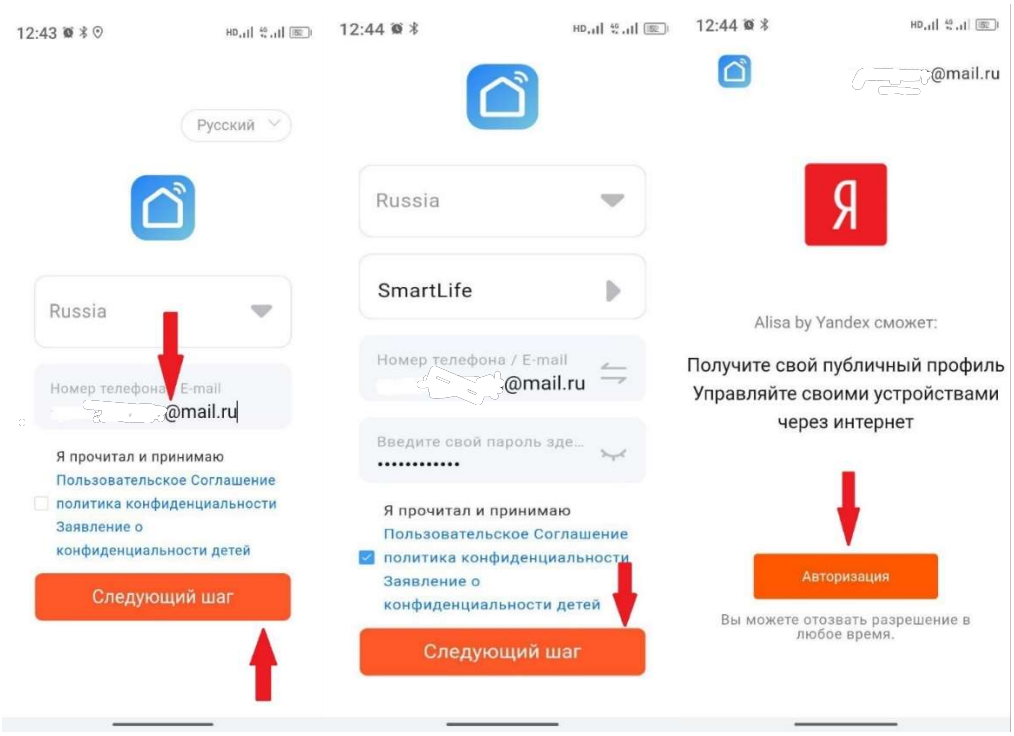

Приложение Smart Life синхронизировано с умным домом, обновите устройства.

Выберите ваше устройство HENKI Sauna Controller и скомандуйте Алисе включить его.

Подключение к колонке Алиса происходит через активацию поиска новых устройств длительным нажатием кнопки на обратной стороне колонки.

Комплект поставки

Пульт управления электрической каменкой - 1 шт.;

Датчик температуры с кабелем 5м - 1 шт.;

Блок силовой (контактор) - 1 шт.;

Металлическая рамка крепления контроллера в подрозетник - 1 шт.;

Болты крепления - 2 шт.;
Инструкция на русском языке - 1 шт;
Крышка датчика HENKI - 1 компл.;
Упаковка - 1 шт.

Гарантийные обязательства

Гарантия на комплект – 1 год с момента продажи, указанного в гарантийном талоне, или подписания акта сдачи-приемки пуско-наладочных работ.

Гарантийные обязательства не распространяются на дополнительное оборудование, не входящее в комплект поставки производителя. В течение гарантийного срока производитель устройства гарантирует бесплатный ремонт вышедшего из строя устройства, любо замену его на новое (по своему усмотрению), при соблюдении следующих требований:

- Соблюдение условий монтажа, подключения, эксплуатации и хранения, указанных в настоящем Руководстве;
- Отсутствие механических повреждений;
- Отсутствие электрических повреждений контроллера и других компонентов устройства;
- Отсутствие пробоя, вызванного высоковольтным разрядом;
- Отсутствие признаков попадания внутрь корпуса грязи, влаги и пыли.

Гарантийный ремонт пульта управления осуществляется при предъявлении заполненного гарантийного талона со штампом продавца, подписью продавца и датой продажи.

Гарантийный талон

Гарантийные обязательства не распространяются на изделия, имеющие:

- механические повреждения, сгоревшие или обуглившиеся детали, компоненты, контактные дорожки и т.п.;
- следы самостоятельного ремонта изделия;
- повреждения, вызванные стихией, пожаром, бытовыми факторами;
- нарушение гарантийной пломбы, отсутствие фабричных или торговых наклеек.

В гарантийный ремонт изделие принимается в собственной упаковке и в полной комплектации. Отсутствие упаковочного материала рассматривается как несоблюдение правил транспортировки изделия. Гарантия не распространяется на ущерб, причиненный другому оборудованию, работающему в сопряжении с данным изделием.

Наименование (модель) Henki Smart sauna controller model 1
Изделие на комплектность ___, работоспособность ___, отсутствие механических повреждений ____ проверено
С условием гарантийного обслуживания ознакомлен(а) и согласен (а) _____

Покупатель _____

Продавец _____ М.П.
Дата продажи:_____
Сведения о ремонтах
Подпись и Ф.И.О. Ответственного лица